Karta katalogowa produktu
FC 4000 W/830

LUMILUX T5 FC | Świetlówki okrągłe o średnicy 16 mm, z trzonkiem 2GX13

© 2024, Inventronics GmbH. Wszelkie prawa zastrzeżone. Inventronics jest licencjobiorcą marki OSRAM. OSRAM jest znakiem towarowym firmy ams OSRAM.

Dane techniczne

Dane elektryczne

ZLDV_Nominal current [AGGR]	0.32 A A

Dane fotometryczne

ZLDV_Light color (designation) [AGGR]	LUMILUX Warm White
ZLDV_Rated LLMF at 2,000 h [AGGR]	0.85
ZLDV_Rated LLMF at 4,000 h [AGGR]	0.83
ZLDV_Rated LLMF at 6,000 h [AGGR]	0.8
ZLDV_Rated LLMF at 8,000 h [AGGR]	0.8
ZLDV_Rated LLMF at 12,000 h [AGGR]	0.75
ZLDV_Luminous flux [AGGR]	3300 lm

Wymiary i waga

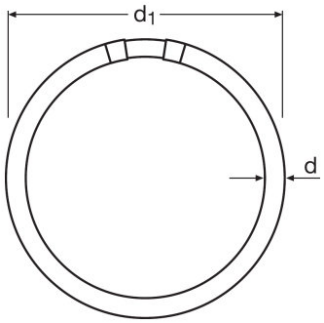

ZLDV_Tube diameter [AGGR]	16 mm
ZLDV_Product weight [AGGR]	103.2 g
ZLDV_Overall length [AGGR]	315.00 mm

Trwałość

ZLDV_Service life [AGGR]	8000 h

Dodatkowe dane produktu

ZLDV_Mercury content [AGGR]	3.0 mg
ZLDV_Product remark [AGGR]	Suitable for ECG operation only
Zgodnie z Dyrektywą WEEE	Tak

Certyfikaty i Normy

ZLDV_Energy efficiency class [AGGR]	G

© 2024, Inventronics GmbH. Wszelkie prawa zastrzeżone. Inventronics jest licencjobiorcą marki OSRAM. OSRAM jest znakiem towarowym firmy ams OSRAM.

ZLDV_Energy consumption [AGGR]	42.00 kWh/1000h

Environmental information

Information according Art. 33 of EU Regulation (EC) 1907/2006 (REACh)	
Date of Declaration	19-01-2022
Primary Article Identifier	4050300528540
Declaration No. in SCIP database	In work

Rozsył światła

FL_830

System Gwarancji

Gwarancja Systemowa OSRAM + w połączeniu z elektronicznymi układami zasilającymi OSRAM

Wyposażenie / Akcesoria

- Działa wyłącznie z elektronicznymi układami zasilającymi

© 2024, Inventronics GmbH. Wszelkie prawa zastrzeżone. Inventronics jest licencjobiorcą marki OSRAM. OSRAM jest znakiem towarowym firmy ams OSRAM.

QUICKTRONIC INTELLIGENT QT i 1x QTP 5 1x

QUICKTRONIC INTELLIGENT QT i 2x QTP 5 2x

Ecodesign regulation information:

Separate control gear and light sources must be disposed of at certified disposal companies in accordance with Directive 2012/19/EU (WEEE) in the EU and with Waste Electrical and Electronic Equipment (WEEE) Regulations 2013 in the UK. For this purpose, collection points for recycling centres and take-back systems (CRSO) are available from retailers or private disposal companies, which accept separate control gear and light sources free of charge. In this way, raw materials are conserved and materials are recycled.

Dane logistyczne

Kod produktu	Opis produktu	Opakowanie (liczba produktów / opakowanie)	Wymiary (długość x szerokość x wysokość)	Objętość	Waga brutto
4050300528540	FC 4000 W/830	Karton wysyłkowy 12 Pieces Składane pudełko	319 mm x 300 mm x 324 mm	31.01 dm^3	2640.00 g

Wymieniony kod produktu oznacza najmniejszą ilość produktu, jaka może być zamówiona. Jednostka transportowa może zawierać jedną sztukę lub więcej. Składając zamówienie prosimy o zamawianie ilości odpowiadających jednej lub wielokrotności jednostki transportowej.

Odnośniki/łącza

Więcej informacji na temat gwarancji systemowej oraz warunków gwarancji podano na stronie https://

- www.inventronics-light.com/multilevel-guarantees

Więcej informacji na temat elektronicznych układów zasilających QUICKTRONIC na stronie

- www.osram.com/QUICKTRONIC

© 2024, Inventronics GmbH. Wszelkie prawa zastrzeżone. Inventronics jest licencjobiorcą marki OSRAM. OSRAM jest znakiem towarowym firmy ams OSRAM.

Oświadczenie

Subject to change without notice. Errors and omission excepted. Always make sure to use the most recent release.

OSRAM is distribution partner
of LEDVANCE of LAMPS

OSRAM

OSRAM GmbH
Marcel-Breuer-Strasse 6
80807 Munich, Germany

© 2024, Inventronics GmbH. Wszelkie prawa zastrzeżone. Inventronics jest licencjobiorcą marki OSRAM. OSRAM jest znakiem towarowym firmy ams OSRAM.

FC 4000 W/830

LUMILUX T5 FC | Świetlówki okrągłe o średnicy 16 mm, z trzonkiem 2GX13

Nazwa produktu	Nazwa produktu EUZ	EAN	Prąd znamionowy	Straty mocy	Str. świetlny znam. w temp. otocz. 35 °	Liczba źródeł światła
FC 4000 W/830	QTi 2x14/24/21/39 GII	4008321383396	0.36 A	88.00 W	3200 lm	2
	QTi 2x21/39 DIM	4050300870694	0.36 A	82.00 W	3100 lm	2
	QT-M 2x26-42/220-240 S	4008321110022	0.36 A	88.00 W	3200 lm	2
	QTP-M 1x26-42	4008321329134	0.19 A	43.00 W	3200 lm	1

© 2024, Inventronics GmbH. Wszelkie prawa zastrzeżone. Inventronics jest licencjobiorcą marki OSRAM.
OSRAM jest znakiem towarowym firmy ams OSRAM.